VK211

RS-232/Contact In to USB Keyboard/Mouse Converter
Quick Start Guide

© Copyright 2026 ATEN® International Co. Ltd.
ATEN and the ATEN logo are registered trademarks of ATEN International Co., Ltd.
All rights reserved. All other trademarks are the property of their respective owners.

Part No. PAPE-1223-Z23G Released: 05/2026

A Hardware Overview

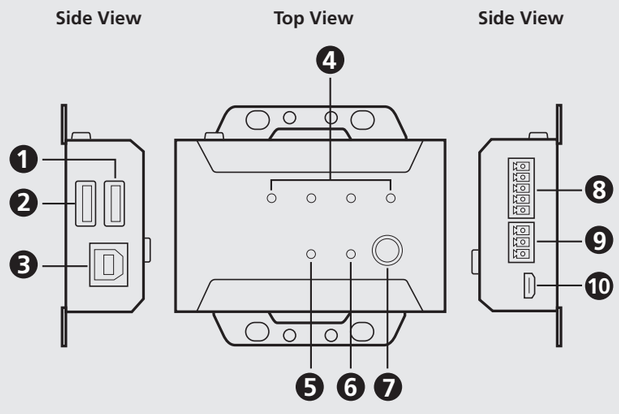

Wiring the Contact In Port

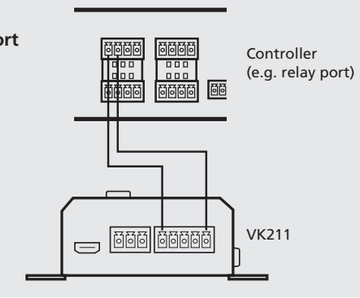

B Installation

Connecting the Converter

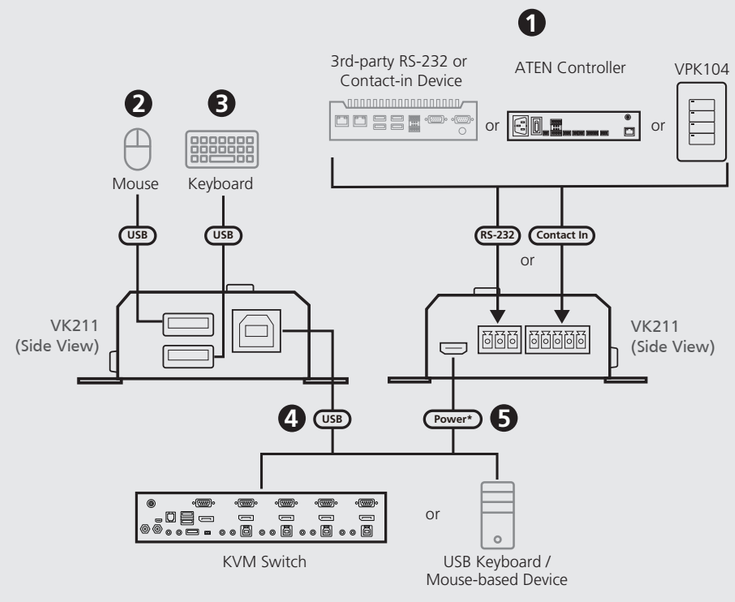

Note:
To provide additional power to the converter, use the supplied cable to connect it to a KVM switch or a USB keyboard/mouse-based device. Also note that this connection only transmits power.

Package Contents

1 VK211 RS-232/Contact In to USB Keyboard/Mouse Converter
1 3-pin terminal block
1 5-pin terminal block
1 USB Type-B to USB Type-A cable
1 USB Micro-B to USB Type-A cable
1 foot pad set (4 pcs)
1 user instructions

Support and Documentation Notice
All information, documentation, firmware, software utilities, and specifications contained in this package are subject to change without prior notification by the manufacturer.
To reduce the environmental impact of our products, ATEN documentation and software can be found online at **http://www.aten.com/download/**

Technical Support
www.aten.com/support

Scan for more information

Product Page | User Manual

A Hardware Overview

1 USB Type-A port (mouse)
2 USB Type-A port (keyboard)
3 USB Type-B port
4 preset LEDs
5 priority LED
6 power LED
7 priority button
8 contact in port
9 RS-232 serial port
10 USB Micro-B port (power)

B Installation

1 Connect an ATEN or 3rd-party controller to the converter (VK211) using one of the following methods:
- To control using CLI commands, use the supplied 3-pin terminal block to connect the controller to the RS-232 port of the converter.
- To control through the contact in port, which supports up to 4 preset controls, use the supplied 5-pin terminal block to connect the contact in port of the converter to the appropriate port of the selected control interface (e.g. relay port). The diagram above illustrates how to wire a single channel.

2 Connect a USB mouse to the USB Type-A port for mouse on the converter.
3 Connect a USB keyboard to the USB Type-A port for keyboard on the converter.
4 Connect a KVM switch or a USB keyboard/mouse-based device (e.g. PC) to the USB Type-B port on the converter.
5 (Optional) If the connected device does not function properly, use one of the following methods to supply power:
- Use the supplied USB Micro-B to USB Type-A cable to connect the converter's power port to any USB port on the connected device.
- Connect the converter to a power source using a DC power adapter with the supplied USB Micro-B to USB Type-A cable.

Configuration

Configuring Presets with Learning Mode

With the contact in port wired and connected to the controller, you can store up to 4 sets of predefined actions and execute the preset by triggering a keypad or a software control interface.

1. Select a preset.
   (a) Press and hold the **priority** button for 3 secs to enable learning mode. The preset 1 blinks green.
   (b) To configure preset 1, continue to the next step; to select another preset, press the **priority** button to cycle through the presets. A preset LED blinks to indicate that it is selected.
2. Perform the control action(s) on the local keyboard.
   Note: The converter exits learning mode if no input is received within 5 secs.
3. Press the **priority** button to finish learning. The preset LED dims.

Setting Up CLI Commands as Presets

To issue CLI commands via ATEN Control System, set up CLI commands as presets to be used on ATEN Viewer. For details, refer to the *Control System User Manual*.

Operation

Executing a Preset Action (through Contact In)

Press a key (1-4) on your chosen control interface (e.g. keypad or ATEN Viewer) to execute the preset action.

Executing CLI Commands (through RS-232)

Issue commands on your chosen control interface (e.g. ATEN Viewer or a hardware serial device). For details on the supported CLI commands, refer to *Command Line Interface* Guide.

Enabling/Disabling Remote Control

Remote control (through RS-232 or contact in) is enabled by default. To disable remote control, press the **priority** button on the converter. The **priority** LED lights orange to indicate that the control is restricted to the local operator. To allow remote control, press the priority button again. The priority button dims.

A Survol du matériel

1 Port USB de type A (souris)
2 Port USB de type A (clavier)
3 Port USB de type B
4 LED préréglées
5 LED de priorité
6 LED d'alimentation
7 bouton priorité
8 port d'entrée de contact
9 Port sériel RS-232
10 Port USB Micro-B (alimentation)

B Installation

1 Connectez un contrôleur ATEN ou tiers au convertisseur de clavier (VK211) en utilisant l'une des méthodes suivantes :
- Pour contrôler à l'aide de commandes CLI, utilisez le bornier à 3 broches fourni pour connecter le contrôleur au port RS-232 du convertisseur de clavier.
- Pour contrôler via le port d'entrée de contact, qui prend en charge jusqu'à 4 contrôles préréglés, utilisez le bornier à 5 broches fourni pour connecter le port d'entrée de contact du convertisseur de clavier au port approprié de l'interface de contrôle sélectionnée (par exemple, le port relais). Le schéma ci-dessus illustre le câblage d'un seul canal.

2 Connectez une souris USB au port USB de type A pour souris sur le convertisseur de clavier.
3 Connectez un clavier USB au port USB de type A pour clavier sur le convertisseur de clavier.
4 Connectez un commutateur KVM ou un appareil à clavier USB (par exemple un PC) au port USB de type B du convertisseur de clavier.
5 (Facultatif) Si le clavier/souris connecté ne fonctionne pas correctement, utilisez l'une des méthodes suivantes pour l'alimenter :
- Utilisez le câble USB Micro-B vers USB type A fourni pour connecter le port d'alimentation du convertisseur de clavier à n'importe quel port USB de l'appareil connecté.
- Connectez le convertisseur de clavier à une source d'alimentation à l'aide d'un adaptateur CC avec le câble USB Micro-B vers USB type A fourni.

Configuration

Configuration des préréglages avec le mode d'apprentissage

Lorsque le port d'entrée de contact est câblé et connecté au contrôleur, vous pouvez enregistrer jusqu'à 4 ensembles d'actions préréglées et exécuter le préréglage en déclenchant un clavier ou une interface de contrôle logicielle.

1. Sélectionner un préréglage.
   (a) Appuyez sur le bouton **priorité** et maintenez-le enfoncé pendant 3 secondes pour activer le mode d'apprentissage. Le préréglage 1 clignote en vert.
   (b) Pour configurer le préréglage 1, passez à l'étape suivante ; pour sélectionner un autre préréglage, appuyez sur le bouton **priorité** pour parcourir les préréglages. La LED d'un préréglage clignote pour indiquer qu'il est sélectionné.
2. Effectuez la ou les actions de contrôle sur le clavier local.
   Remarque : Le convertisseur de clavier quitte le mode d'apprentissage si aucune entrée n'est reçue dans les 5 secondes.
3. Appuyez sur le bouton **priorité** pour terminer l'apprentissage. La LED préréglée s'atténue.

Configuration des commandes CLI en tant que préréglages

Pour émettre des commandes CLI via le système de contrôle ATEN, configurez les commandes CLI en tant que préréglages à utiliser sur ATEN Viewer. Pour plus de détails, consultez le *Mode d'emploi du système de commande*.

Fonctionnement

Exécution d'une action prédéfinie (via l'entrée de contact)

Appuyez sur une touche (1-4) de l'interface de contrôle de votre choix (par exemple, clavier ou ATEN Viewer) pour exécuter l'action prédéfinie.

Exécution de commandes CLI (via RS-232)

Émettez des commandes sur l'interface de contrôle de votre choix (par exemple, ATEN Viewer ou un appareil série). Pour plus de détails sur les commandes CLI prises en charge, consultez le guide de l'*interface de ligne de commande*.

Activation/désactivation du contrôle à distance

Le contrôle à distance (via RS-232 ou l'entrée de contact) est activé par défaut. Pour désactiver le contrôle à distance, appuyez sur le bouton **priorité** du convertisseur de clavier. La LED **priorité** s'allume en orange pour indiquer que le contrôle est limité à l'opérateur local. Pour autoriser le contrôle à distance, appuyez à nouveau sur le bouton priorité. Le bouton priorité s'atténue.

A Hardware Übersicht

1 USB Typ-A Anschluss (Maus)
2 USB Typ-A Anschluss (Tastatur)
3 USB Typ-B Anschluss
4 Voreinstellung-LEDs
5 Priorität-LED
6 Netz LED
7 Priorität Taste
8 Kontakteingang
9 Serieller RS-232 Port
10 USB Micro-B Anschluss (Stromversorgung)

B Installation

1 Verbinden Sie einen ATEN oder Controller eines Drittanbieters mithilfe einer der folgenden Methoden mit dem Tastatur-Konverter (VK211):
- Für die Steuerung über CLI-Befehle verwenden Sie den mitgelieferten 3-poligen Klemmblock, um den Controller mit der RS-232 Schnittstelle des Tastatur-Konverters zu verbinden.
- Für die Steuerung über den Kontakteingang, der bis zu 4 voreingestellte Steuerungen unterstützt, verwenden Sie den mitgelieferten 5-poligen Klemmblock, um den Kontakteingang des Tastatur-Konverters mit dem entsprechenden Anschluss der gewählten Steuerschnittstelle (z.B. Relaisanschluss) zu verbinden. Die Abbildung oben zeigt die Verdrahtung eines einzelnen Kanals.

2 Verbinden Sie eine USB Maus mit dem USB Typ-A Maus-Anschluss des Tastatur-Konverters.
3 Verbinden Sie eine USB Tastatur mit dem USB Typ-A Tastatur-Anschluss des Tastatur-Konverters.
4 Verbinden Sie einen KVM Schalter oder ein auf USB Tastatur basierendes Gerät (z.B. PC) an den USB Typ-B Anschluss des Tastatur-Konverters.
5 (Optional) Wenn die angeschlossene Tastatur/Maus nicht ordnungsgemäß funktioniert, verwenden Sie eine der folgenden Methoden zur Stromversorgung:
- Verwenden Sie das mitgelieferte USB Micro-B auf Typ-A Kabel, um den Stromanschluss des Tastatur-Konverters mit einem beliebigen USB-Anschluss des angeschlossenen Gerätes zu verbinden.
- Verbinden Sie den Tastatur-Konverter über ein Netzteil und das mitgelieferte USB Micro-B auf USB Typ-A Kabel mit einer Stromquelle.

Konfiguration

Voreinstellungen mit Lernmodus konfigurieren

Wenn der Kontakteingang verdrahtet und mit dem Controller verbunden ist, können Sie bis zu 4 Sätze vordefinierter Aktionen speichern und diese durch eine Taste oder Software-Steuerschnittstelle ausführen.

1. Voreinstellung auswählen.
   (a) Halten Sie die **Priorität** Taste 3 Sek. lang gedrückt, um den Lernmodus zu aktivieren. Die Voreinstellung 1 blinkt grün.
   (b) Um die Voreinstellung 1 zu konfigurieren, fahren Sie mit dem nächsten Schritt fort; um eine andere Voreinstellung zu wählen, drücken Sie die **Priorität** Taste, um die Voreinstellungen eine nach der anderen zu wählen. Die Voreinstellung-LED blinkt, um anzuzeigen, dass diese ausgewählt wurde.
2. Führen Sie die Steueraktion(en) auf der lokalen Tastatur aus.
   Hinweis: Der Tastatur-Konverter deaktiviert den Lernmodus, wenn innerhalb von 5 Sek. keine Eingabe erfolgt.
3. Drücken Sie die **Priorität** Taste, um das Lernen zu beenden. Die Voreinstellung-LED wird gedimmt.

CLI-Befehle als Voreinstellung einrichten

Um über das ATEN Kontrollsystem CLI-Befehle auszugeben, richten Sie CLI-Befehle als Voreinstellungen ein, die im ATEN Viewer verwendet werden können. Details finden Sie im *Kontrollsystem Benutzerhandbuch*.

Bedienung

Ausführen einer voreingestellten Aktion (über Kontakteingang)

Drücken Sie eine Taste (1-4) auf der gewählten Steuerungsschnittstelle (z.B. Tastatur oder ATEN Viewer), um die voreingestellte Aktion auszuführen.

Ausführen von CLI-Befehlen (über RS-232)

Geben Sie Befehle auf der gewählten Steuerungsschnittstelle ein (z.B. ATEN Viewer oder serielles Hardware-Gerät). Für Details über die unterstützten CLI-Befehle, siehe Anleitung für *Befehlszeilenschnittstelle (Command Line Interface)*.

Fernkontrolle aktivieren/deaktivieren

Fernkontrolle (über RS-232 oder Kontakteingang) ist standardmäßig aktiviert. Um die Fernkontrolle zu deaktivieren, drücken Sie die **Priorität** Taste am Tastatur-Konverter. Die **Priorität** LED leuchtet orange, um anzuzeigen, dass die Steuerung auf den lokalen Bediener beschränkt ist. Um die Fernkontrolle wieder zu aktivieren, drücken Sie die Priorität Taste erneut. Die Priorität Taste wird gedimmt.

A Vista general del hardware

1 Puerto USB Tipo-A (ratón)
2 Puerto USB Tipo-A (teclado)
3 Puerto USB Tipo-B
4 LED predeterminados
5 LED prioritario
6 LED de alimentación
7 botón de prioridad
8 contacto en puerto
9 Puerto serie RS-232
10 Puerto Micro-B USB (alimentación)

B Instalación

1 Conecte un controlador ATEN o de terceros al convertidor de teclado (VK211) mediante uno de los siguientes métodos:
- Para controlar mediante comandos CLI, utilice el bloque de terminales de 3 clavijas suministrado para conectar el controlador al puerto RS-232 del convertidor de teclado.
- Para controlar a través del puerto de entrada de contacto, que admite hasta 4 controles preestablecidos, utilice el bloque de terminales de 5 clavijas suministrado para conectar el puerto de entrada de contacto del convertidor de teclado al puerto apropiado de la interfaz de control seleccionada (por ejemplo, puerto de relé). El diagrama anterior ilustra cómo cablear un solo canal.

2 Conecte un ratón USB al puerto USB Tipo-A para ratón en el convertidor de teclado.
3 Conecte un teclado USB al puerto USB Tipo-A para ratón en el convertidor de teclado.
4 Conecte un conmutador KVM o un dispositivo basado en teclado USB (por ejemplo, una PC) al puerto USB Tipo-B del convertidor de teclado.
5 (Opcional) Si el teclado/ratón conectado no funciona correctamente, utilice uno de los siguientes métodos para suministrar energía:
- Utilice el cable USB Micro-B a USB Tipo-A suministrado para conectar el puerto de alimentación del convertidor de teclado a cualquier puerto USB del dispositivo conectado.
- Conecte el convertidor de teclado a una fuente de alimentación mediante un adaptador de corriente CC con el cable USB Micro-B a USB Tipo-A suministrado.

Configuración

Configurar ajustes predeterminados con el modo de aprendizaje

Con el contacto en el puerto cableado y conectado al controlador, puede almacenar hasta 4 conjuntos de acciones predefinidas y ejecutar el preajuste activando un teclado o una interfaz de control de software.

1. Seleccione un preajuste.
   (a) Mantenga presionado el botón de **prioridad** durante 3 segundos para habilitar el modo de aprendizaje. El preajuste 1 parpadea en verde.
   (b) Para configurar el preajuste 1, continúe con el siguiente paso; para seleccionar otro preajuste, presione el botón de **prioridad** para recorrer los preajustes. Un LED predeterminado parpadea para indicar que está seleccionado.
2. Realice la(s) accion(es) de control en el teclado local.
   Nota: El convertidor de teclado sale del modo de aprendizaje si no se recibe ninguna entrada dentro de 5 segundos.
3. Presione el botón de **prioridad** para terminar de aprender. El LED predeterminado se atenúa.

Configuración de comandos CLI como preajustes

Para emitir comandos CLI a través del sistema de control ATEN, configure los comandos CLI como ajustes predeterminados para usar en ATEN Viewer. Para obtener más información, consulte el *Manual del usuario del sistema de control*.

Funcionamiento

Ejecutar una acción preestablecida (a través de Contact In)

Presione una tecla (1-4) en la interfaz de control elegida (por ejemplo, teclado o visor ATEN) para ejecutar la acción predeterminada.

Ejecución de comandos CLI (a través de RS-232)

Emita comandos en la interfaz de control elegida (por ejemplo, ATEN Viewer o un dispositivo serie de hardware). Para obtener detalles sobre los comandos CLI admitidos, consulte la Guía de *interfaz de línea de comandos*.

Activar/desactivar el control remoto

El control remoto (a través de RS-232 o contacto) está habilitado por defecto. Para desactivar el control remoto, presione el botón de **prioridad** en el convertidor de teclado. El LED de **prioridad** se ilumina en naranja para indicar que el control está restringido al operador local. Para permitir el control remoto, presione nuevamente el botón de prioridad. El botón de prioridad se atenúa.

A Panoramica dell'Hardware

1 Porta USB tipo A (mouse)
2 Porta USB tipo A (tastiera)
3 Porta USB tipo B
4 LED preimpostati
5 LED priorità
6 LED di accensione
7 pulsante "priorità"
8 porta di contatto in ingresso
9 Porta seriale RS-232
10 Porta USB Micro-B (alimentazione)

B Installazione

1 Collegare un comando ATEN o di altra marca all'adattatore per tastiera (VK211) usando uno di questi metodi:
- Per controllare con i comandi CLI, usare la morsettiera a 3 pin inclusa nella confezione per collegare il comando alla porta RS-232 dell'adattatore per tastiera.
- Per controllare con il contatto nella porta, che supporta fino a 4 controlli preimpostati, usare la morsettiera a 5 pin inclusa nella confezione per collegare la porta di contatto in ingresso dell'adattatore per tastiera alla corrispondente porta dell'interfaccia di controllo selezionata (per esempio la porta dei relè). Il diagramma qua sopra mostra come cablare un singolo canale.

2 Collegare un mouse USB alla porta USB di tipo A per il mouse sull'adattatore per tastiera.
3 Collegare una tastiera USB alla porta USB di tipo A per la tastiera sull'adattatore per tastiera.
4 Collegare un interruttore KVM o un dispositivo con tastiera USB (per esempio un PC) alla porta USB di tipo B sull'adattatore per tastiera.
5 (Opzionale) Se la tastiera / il mouse collegati non funzionano bene, alimentarli con uno dei seguenti metodi:
- Usare il cavo da USB Micro-B a USB tipo A incluso nella confezione per collegare la porta di alimentazione dell'adattatore per tastiera a qualunque porta USB sul dispositivo collegato.
- Collegare l'adattatore per tastiera a una fonte di alimentazione usando un adattatore CC con il cavo da USB Micro-B a USB tipo A compreso nella confezione.

Configurazione

Configurare le preimpostazioni con la modalità di apprendimento

Con la porta di contatto in ingresso cablata e collegata al comando, si possono salvare fino a 4 set di azioni predefinite ed eseguire la preimpostazione con un tasto della tastiera o un'interfaccia di controllo software.

1. Selezionare una preimpostazione.
   (a) Tenere premuto il pulsante **priorità** per 3 secondi per attivare la modalità di apprendimento. La preimpostazione 1 lampeggia verde.
   (b) Per configurare la preimpostazione 1, continuare al prossimo passaggio; per selezionare un'altra preimpostazione, premere il pulsante **priorità** per passare alle seguenti preimpostazioni. Il LED della preimpostazione lampeggia per indicare che è stata selezionata.
2. Eseguire le azioni di controllo sulla tastiera locale.
   Nota: L'adattatore per tastiera esce dalla modalità di apprendimento se non riceve alcun input per 5 secondi.
3. Premere il pulsante **priorità** per terminare l'apprendimento. Il LED della preimpostazione si affievolisce.

Preimpostare comandi CLI

Per attivare dei comandi CLI tramite il sistema di controllo ATEN, preimpostare i comandi CLI da usare sul visualizzatore ATEN. Per informazioni dettagliate vedere il *manuale d'uso del sistema di controllo*.

Funzionamento

Eseguire un'azione preimpostata (tramite il contatto in ingresso)

Premere un tasto (1-4) sull'interfaccia di controllo selezionata (per esempio la tastiera o il visualizzatore ATEN) per eseguire l'azione preimpostata.

Eseguire comandi CLI (tramite RS-232)

Eseguire comandi sull'interfaccia di controllo selezionata (per esempio il visualizzatore ATEN o un dispositivo hardware seriale). Per dettagli sui comandi CLI supportati, vedere la guida sull'*interfaccia della linea di comando*.

Abilitare/disabilitare il controllo da remoto

Il controllo da remoto (tramite RS-232 o contatto in ingresso) è abilitato di default. Per disabilitare il controllo da remoto, premere il pulsante **priorità** sull'adattatore per tastiera. Il LED **priorità** lampeggia arancione per indicare che il controllo è limitato all'operatore locale. Per permettere il controllo da remoto, premere di nuovo il pulsante "priorità". Il pulsante "priorità" si affievolisce.

A Основные элементы

1 Порт USB-A (мышь)
2 Порт USB-A (клавиатура)
3 Порт USB-B
4 Индикаторы предустановок
5 Индикатор приоритета
6 Индикатор питания
7 Кнопка приоритета
8 Порт Contact In
9 Последовательный порт RS-232
10 Порт Micro USB-B (питание)

B Установка

1 Подключите контроллер управления (компании ATEN или иного производителя) к преобразователю интерфейса (VK211) одним из следующих способов:
- Для управления с помощью команд CLI подключите контроллер управления к порту RS-232 преобразователя интерфейса, используя прилагаемый 3-контактный клеммник.
- Для управления через порт Contact In, обеспечивающий поддержку для 4-х кнопок предустановок, подключите порт Contact In преобразователя интерфейса к соответствующему порту (например, релейному порту) выбранного интерфейса управления, используя прилагаемый 5-контактный клеммник. На схеме выше показано подключение для одного канала.

2 Подсоедините USB-мышь к порту мыши (USB-A) на преобразователе интерфейса.
3 Подсоедините USB-клавиатуру к порту клавиатуры (USB-A) на преобразователе интерфейса.
4 Подключите KVM-переключатель или другое устройство с поддержкой USB-клавиатуры (например ПК) к порту USB-B на преобразователе интерфейса.
5 (Дополнительно) Если подключенная клавиатура/мышь не работает должным образом, используйте один из следующих способов для подачи питания:
- С помощью прилагаемого кабеля USB Micro-B — USB-A подсоедините порт питания преобразователя интерфейса к USB-порту подключенного устройства.
- С помощью прилагаемого кабеля USB Micro-B — USB-A подсоедините преобразователь интерфейса к источнику питания постоянного тока.

Конфигурация

Настройка предустановок в режиме обучения

Подключение порта Contact In к контроллеру управления позволяет записать до 4 предустановок (наборов заранее определенных действий), а затем запускать их выполнение с помощью блока управляющих клавиш или программного интерфейса управления.

1. Выбор предустановки.
   (a) Удерживайте 3 секунды кнопку **приоритета** для включения режима обучения. Индикатор предустановки 1 будет мигать зеленым.
   (b) Для настройки предустановки 1, перейдите к следующему шагу. Для выбора очередной предустановки нажимайте кнопку **приоритета**. Мигание индикатора предустановки показывает соответствующий выбор.
2. Выполните нужные управляющие действия на локальной клавиатуре.
   Примечание: если в течение 5 секунд не получено никаких входных данных, то преобразователь интерфейса выходит из режима обучения.
3. Чтобы завершить обучение, снова нажмите кнопку **приоритета** Индикатор предустановки погаснет.

Настройка команд CLI в качестве предустановок

Для подачи команд CLI через систему управления ATEN следует сначала настроить команды CLI в качестве предустановок, используемых программой ATEN Viewer. См. *Руководство пользователя системы управления*.

Эксплуатация

Выполнение предустановленных действий (через порт Contact In)

Для выполнения предустановленных действий просто нажмите кнопку предустановки (1–4) в выбранном интерфейсе управления (например на клавиатуре или в программе ATEN Viewer).

Выполнение команд CLI (через RS-232)

IДля выполнения команд введите нужные команды в выбранном интерфейсе управления (например, в программе ATEN Viewer или на последовательном устройстве). См. *Руководство по интерфейсу командной строки*, раздел «Поддерживаемые команды CLI».

Включение/выключение дистанционного управления

По умолчанию дистанционное управление (через RS-232 или порт Contact In) включено. Для его отключения нажмите кнопку **приоритета** на преобразователе интерфейса. Индикатор **приоритета** загорится оранжевым, показывая, что управление осуществляется только локальным оператором. Чтобы снова включить дистанционное управление, нажмите кнопку приоритета. Индикатор кнопки приоритета погаснет.

A Огляд обладнання

1. Порт USB Type-A (миша)
2. Порт USB Type-A (клавіатура)
3. Порт USB Type-B
4. Світлодіоди попередньої установки
5. Світлодіод пріоритету
6. Світлодіод живлення
7. Кнопка пріоритету
8. Порт контактних входів
9. Послідовний порт RS-232
10. Порт USB Micro-B (живлення)

B Встановлення

1. Підключіть контролер ATEN або 3-ої сторони до конвертера клавіатури (VK211) за допомогою одного з наступних методів:
   - Щоб керувати за допомогою команд CLI, використовуйте 3-контактну клемну колодку, що поставляється, для підключення контролера до порту RS-232 конвертера клавіатури.
   - Щоб керувати через порт контактних входів, який підтримує до 4 попередньо встановлених команд, використовуйте 5-контактну клемну колодку, що поставляється, для підключення порту контактних входів конвертера клавіатури до відповідного порту вибраного інтерфейсу керування (наприклад, порту ретрансляції).

   На малюнку вгорі показано, як підключити один канал.
2. Підключіть мишу USB до порту USB Type-A для миші на конвертері клавіатури.
3. Підключіть клавіатуру USB до порту USB Type-A для клавіатури на конвертері клавіатури.
4. Підключіть комутатор KVM або пристрій, що працює з клавіатурою USB (наприклад, ПК) до порту USB Type-B на конвертері клавіатури.
5. (Додатково) Якщо підключена клавіатура / миша не працює належним чином, скористайтесь одним з наступних методів для подачі живлення:
   - Використовуйте кабель USB Micro-B – USB Type-A, що поставляється, для підключення порту конвертера клавіатури до будь-якого порту USB на підключеному пристрої.
   - Підключіть конвертер клавіатури до джерела живлення за допомогою адаптера живлення постійного струму кабелем USB Micro-B – USB Type-A, що поставляється.

Конфігурація

Конфігурація попередніх установок за допомогою режиму навчання

За допомогою порту контактних входів, під'єднаного і підключеного до контролера, ви можете зберегти до 4 наборів попередньо визначених дій та виконати попередню установку, задіявши клавіатуру або інтерфейс програмного керування.

1. Виберіть попередню установку.
   (a) Натисніть і утримуйте кнопку **пріоритету** протягом 3 секунд, щоб увімкнути режим навчання. Попередня установка 1 мигатиме зеленим кольором.
   (b) Для конфігурації попередньої установки 1 перейдіть до наступного кроку. Щоб вибрати іншу попередню установку, натискайте кнопку **пріоритет** для циклічного переходу між попередніми установками. Світлодіод попередньої установки мигатиме, вказуючи, що її вибрано.
2. Виконайте дію(ї) з керування на локальній клавіатурі.
   Примітка: Якщо не буде отримано вхідних сигналів протягом 5 секунд, конвертер клавіатури вийде з режиму навчання.
3. Натисніть кнопку **пріоритет**, щоб завершити навчання. Світлодіод попередньої установки згасне.

Налаштування команд CLI в якості попередніх установок

Для подачі команд CLI через систему керування ATEN, налаштуйте команди CLI в якості попередніх установок, які будуть використовуватися в ATEN Viewer. Для отримання детальної інформації див. *Посібник користувача системи керування*.

Робота

Виконання попередньо встановленої дії (через контактний вхід)

Натисніть клавішу (1-4) на вибраному вами інтерфейсі керування (наприклад, клавіатурі або ATEN Viewer), щоб виконати попередньо встановлену дію.

Виконання команд CLI (через RS-232)

Подавайте команди на вибраному вами інтерфейсі керування (наприклад, ATEN Viewer або апаратному послідовному пристрої). Для отримання детальної інформації щодо команд CLI, які підтримуються, див. посібник *Інтерфейс командного рядка*.

Увімкнення/вимкнення дистанційного керування

Дистанційне керування (через RS-232 або контактний вхід) увімкнено за умовчанням. Щоб вимкнути дистанційне керування, натисніть кнопку **пріоритету** на конвертері клавіатури. Світлодіод **пріоритету** висвітиться жовто-гарячим кольором, вказуючи, що керування обмежено локальним оператором. Щоб дозволити дистанційне керування, знову натисніть кнопку пріоритету. Кнопка пріоритету згасне.

A Vista Geral do Hardware

1. Porta USB Tipo A (rato)
2. Porta USB Tipo A (teclado)
3. Porta USB Tipo B
4. LEDs predefinidos
5. LED prioritário
6. LED de alimentação
7. Botão prioridade
8. Porta de entrada de contacto
9. Porta de série RS-232
10. Porta USB Micro-B (power)

B Instalação

1. Ligue um controlador ATEN ou de terceiros ao conversor de teclado (VK211) usando um dos seguintes métodos:
   - Para controlar utilizando comandos CLI, utilize o bloco de terminais de 3 pinos fornecido para conectar o controlador à porta RS-232 do conversor de teclado.
   - Para controlar através do contacto na porta, que suporta até 4 controlos predefinidos, utilize o bloco de terminais de 5 pinos fornecidos para conectar o contacto na porta do conversor de teclado da porta apropriada do interface de controlo selecionado (p. ex., porta de relé). O diagrama acima ilistra como ligar um canal único.
2. Ligue um rato USB à porta USB Tipo A para rato no conversor de teclado.
3. Ligue um teclado USB à porta USB Tipo A para teclado no conversor de teclado.
4. Ligue um interruptor KVM ou um dispositivo à base de teclado USB (p. ex., PC) à porta USB Tipo B no conversor de teclado.
5. (Opcional) Se o teclado / rato conectado não funcionar apropriadamente, utilize um dos seguintes métodos para fornecer energia:
   - Utilize o cabo USB Micro-B para USB Tipo A fornecido para conectar a porta de alimentação do conversor de teclado a qualquer porta USB no dispositivo conectado.
   - Conecte o conversor de teclado a uma fonte de alimentação utilizando um transformador com o cabo USB Micro-B para USB Tipo A fornecido.

Configuração

Configurar predefinições com o Modo de aprendizagem

Com o contacto na porta ligado e conectado ao controlador, pode guardar até 4 conjuntos de ações predefinidas e executar a predefinição ao acionar um teclado ou um interface de controlo de software.

1. Selecione uma predefinição.
   (a) Mantenha premido o botão **prioridade** durante 3 segs. para ativar o modo de aprendizagem. A predefinição 1 pisca a verde.
   (b) Para configurar a predefinição 1, continue no passo seguinte; para selecionar outra predefinição, prima o botão **prioridade** para mudar entre as predefinições. Um LED predefinido pisca para indicar que está selecionado.
2. Efetue a(s) ação(ões) de controlo no teclado local.
   Nota: O conversor de teclado sai do modo de aprendizagem se não tiver recebido nenhuma entrada dentro de 5 segs.
3. Prima o botão **prioridade** para terminar a aprendizagem. O LED predefinido escurece.

Definir comandos CLI como predefinições

Para ativar comandos CLI através do sistema de controlo ATEN, defina os comandos CLI como predefinições para serem usados no ATEN Viewer. Para detalhes, consulte o *Manual de utilizador do sistema de controlo*.

Funcionamento

Executar uma ação predefinida (através de entrada de contacto)

Prima uma tecla (1-4) no interface de controlo selecionado (p. ex., teclado ou ATEN Viewer) para executar a ação predefinida.

Executar comandos CLI (através de RS-232)

Defina comandos no interface de controlo selecionado (p. ex., ATEN Viewer ou um dispositivo de série de hardware). Para detalhes nos comandos CLI suportados, consulte o Guia *Interface de linha de comandos*.

Ativar/desativar comando

O comando (através de RS-232 ou entrada de contacto) está ativado por defeito. Para desativar o comando, prima o botão **prioridade** no conversor de teclado. O LED **prioridade** acende a laranja para indicar que o controlo está restrito ao operador local. Para permitir o comando, prima novamente o botão prioridade. O botão prioridade escurece.

A Donanıma Genel Bakış

1. USB Tip A bağlantı noktası (fare)
2. USB Tip A bağlantı noktası (klavye)
3. USB Tip B bağlantı noktası
4. ön ayar LED'leri
5. öncelik LED'i
6. güç LED'i
7. öncelik düğmesi
8. kontak bağlantı noktası
9. RS-232 seri bağlantı noktası
10. USB Mikro B bağlantı noktası (güç)

B Kurulum

1. Şu yöntemleri kullanarak bir ATEN veya 3. taraf kontrolcüyü klavye çeviriciye (VK211) bağlayın:
   - CLI komutlarıyla kontrol etmek için, tedarik edilen 3 pinli klemensi kullanarak kontrolcüyü klavye çeviricinin RS-232 bağlantı noktasına bağlayın.
   - En fazla 4 ön ayar kontrolünü destekleyen kontak bağlantı noktası üzerinden kontrol etmek için, tedarik edilen 5 pinli klemensi kullanarak klavye çeviricinin kontak bağlantı noktasını, seçili kontrol arabiriminin uygun bağlantı noktasına bağlayın (örn. röle bağlantı noktası). Yukarıdaki şemada tek kanalın nasıl bağlanacağı gösterilmektedir.
2. Klavye çeviricinin üzerindeki fare için olan USB Tip A bağlantı noktasına bir USB fare bağlayın.
3. Klavye çeviricinin üzerindeki klavye için olan USB Tip A bağlantı noktasına bir USB klavye bağlayın.
4. Klavye çeviricinin üzerindeki USB Tip B bağlantı noktasına bir KVM switch veya USB klavye tabanlı cihaz (örn. bilgisayar) bağlayın.
5. (İsteğe bağlı) Bağlı klavye / fare gerektiği gibi işlev göstermiyorsa güç sağlamak için şu yöntemlerden birini kullanın:
   - Tedarik edilen USB Micro B'den USB Tip A kablosunu kullanarak bağlı klavye çeviricinin güç bağlantı noktasını, bağlı cihazın üzerindeki bir USB bağlantı noktasına bağlayın.
   - Tedarik edilen USB Micro B'den USB Tip A kablosu ile bir DC güç adaptörü kullanarak klavye çeviriciyi bir güç kaynağına bağlayın.

Yapılandırma

Öğrenme Moduyla Ön Ayarları Yapılandırma

Kontak bağlantı noktası takılı ve kontrolcü bağlıyken en fazla 4 ön tanımı eylem kaydedebilir ve bir tuş takımı veya yazılım kontrol arabirimi üzerinden tetikleyerek ön ayarları gerçekleştirebilirsiniz.

1. Bir ön ayar seçin.
   (a) Öğrenme modunu aktifleştirmek için 3 saniye boyunca **öncelik** düğmesine basılı tutun. 1. ön ayarın ışığı yeşil yanıp söner.
   (b) 1. ön ayarı yapılandırmak için sonraki adıma geçin; başka bir ön ayar seçip **öncelik** düğmesine basarak ön ayarlar arasında geçiş yapın. Seçili ön ayarın LED'i yanacaktır.
2. Kontrol eylemlerini yerel klavyede gerçekleştirin.
   Not: 5 saniye içinde bir giriş tespit etmezse klavye çevirici öğrenme modundan çıkar.
3. Öğrenmeyi sonlandırmak için **öncelik** düğmesine basın. Ön ayar LED'i söner.

CLI Komutlarını Ön Ayar Olarak Ayarlama

ATEN Kontrol Sistemi üzerinden CLI komutlarını gerçekleştirmek için ATEN Görüntüleyicide kullanılacak CLI komutlarını ön ayar olarak ayarlayın. Daha detaylı bilgi için *Kontrol Sistemi Kullanıcı Kılavuzuna* bakın.

Çalıştırma

Bir Ön Ayar Eylemi Gerçekleştirme (Kontak üzerinden)

Seçtiğiniz kontrol arabiriminde (örn. tuş takımı veya ATEN Görüntüleyici) bir düğmeye basarak (1-4) ön ayar eylemini gerçekleştirin.

CLI Komutlarını Gerçekleştirme (RS-232 üzerinden)

Seçtiğiniz kontrol arabiriminde (örn. ATEN Görüntüleyici veya donanım seri çevre birimi) komutları gerçekleştirin. Desteklenen CLI komutları hakkında bilgi almak için *Komut Satırı Arayüzü* Kılavuzuna bakın.

Uzaktan Kontrolü Etkinleştirme/Devre Dışı Bırakma

Uzaktan kontrol (RS-232 veya kontak üzerinden) varsayılan olarak etkindir. Uzaktan kontrolü devre dışı bırakmak için klavye çevirici üzerindeki **öncelik** düğmesine basın. **Öncelik** LED'i turuncu yanarak kontrolün sadece yerel operatörde olduğunu bildirir. Uzaktan kontrole izin vermek için tekrar öncelik düğmesine basın. Öncelik düğmesi söner.

A Przegląd sprzętu

1. Port USB typu A (mysz)
2. Port USB typu A (klawiatura)
3. Port USB typu B
4. Diody LED nastaw
5. Dioda LED priorytetu
6. Dioda LED zasilania
7. Przycisk priorytetu
8. Port kontaktu wejściowego
9. Port szeregowy RS-232
10. Port USB Micro-B (zasilanie)

B Instalacja

1. Podłącz kontroler ATEN lub kontroler innej firmy do konwertera klawiatury (VK211), używając jednego z opisanych poniżej sposobów:
   - Aby sterować za pomocą poleceń CLI, użyj dostarczonej 3-wtykowej listwy zaciskowej, aby podłączyć kontroler do portu RS-232 konwertera klawiatury.
   - Aby sterować za pomocą kontaktu wejściowego, który obsługuje do 4 zdefiniowanych nastaw, należy użyć dostarczonej 5-wtykowej listy zaciskowej, aby podłączyć kontakt wejściowy do odpowiedniego portu wybranego interfejsu sterującego (np. portu przekaźnika). Powyższy schemat ilustruje sposób podłączenia pojedynczego kanału.
2. Podłącz mysz USB do portu USB typu A, gdy do konwertera klawiatury chcesz podłączyć mysz.
3. Podłącz klawiaturę USB to portu USB typu A, gdy do konwertera klawiatury chcesz podłączyć klawiaturę.
4. Podłącz przełącznik KVM lub urządzenie oparte na klawiaturze USB (np. komputer PC) do portu USB typu B na konwerterze klawiatury.
5. (Opcjonalnie) Jeżeli podłączona klawiatura / mysz nie działa poprawnie, użyj jednej z następujących metod zasilania:
   - Użyj dostarczonego kabla z wtykami USB Micro-B i USB typu A, aby podłączyć port zasilania konwertera klawiatury do dowolnego portu USB podłączonego urządzenia.
   - Podłącz konwerter klawiatury do źródła zasilania za pomocą zasilacza sieciowego prądu stałego, używając do tego celu dostarczonego kabla z wtykami USB Micro-B i USB typu A.

Konfiguracja

Konfigurowanie nastaw w trybie uczenia się

Po podłączeniu portu kontaktu wejściowego do kontrolera można zdefiniować do 4 nastaw, które można wywołać za pomocą klawiatury lub interfejsu oprogramowania sterującego.

1. Wybierz nastawę.
   (a) Naciśnij i przytrzymaj przez 3 sekundy przycisk **priorytet**, aby wejść do trybu uczenia się. Nastawa nr 1 zacznie migać na zielono.
   (b) Aby skonfigurować nastawę nr 1, przejdź do następnego kroku; aby wybrać inną nastawę, naciskaj przycisk **priorytet**, aby przechodzić przez kolejne nastawy. Dioda LED wybranej nastawy zacznie migać.
2. Wykonaj czynności sterujące na lokalnej klawiaturze.
   Uwaga: Jeżeli w ciągu 5 sekund nie zostanie odebrany żaden sygnał, konwerter klawiatury wyjdzie z trybu uczenia się.
3. Naciśnij przycisk **priorytet**, aby zakończyć naukę. Dioda LED nastawy przygasa.

Nastawy jako polecenia interfejsu CLI

Aby wydawać polecenia z poziomu CLI poprzez system sterowania ATEN, ustaw polecenia CLI jako nastawy, które będą używanie przez ATEN Viewer. Szczegółowe informacje można znaleźć w *Instrukcji obsługi systemu sterowania*.

Obsługa

Wykonywanie nastawy (przez kontakt wejściowy)

Naciśnij przycisk (1-4) na wybranym interfejsie sterującym (np. klawiaturze lub ATEN Viewer), aby wykonać skonfigurowaną nastawę.

Wykonywanie poleceń CLI (przez RS-232)

Wydawaj polecenia za pomocą wybranego interfejsu sterującego (np. ATEN Viewer lub podłączone szeregowo urządzenie). Szczegółowe informacje na temat obsługiwanych poleceń CLI można znaleźć w instrukcji *Interfejs wiersza poleceń*.

Włączanie/wyłączanie zdalnego sterowania

Zdalne sterowanie (przez RS-232 lub kontakt wejściowy) jest domyślnie włączone. Aby wyłączyć zdalne sterowanie, naciśnij przycisk **priorytet** na klawiaturze konwertera. Dioda LED **priorytetu** zaświeci się na pomarańczowo, aby zasygnalizować, że sterowanie jest ograniczone do lokalnego użytkownika. Aby zezwolić na zdalne sterowanie, wciśnij ponownie przycisk priorytetu. Przycisk priorytetu przygasa.

A Prezentare hardware

1. Port USB tip A (mouse)
2. Port USB tip A (tastatură)
3. Port USB tip B
4. LED-uri presetate
5. LED prioritate
6. LED alimentare
7. buton prioritate
8. buton intrare contact
9. port serial RS-232
10. port USB micro-B (alimentare)

B Instalare

1. Conectați un controler ATEN sau de la alți producători la convertorul pentru tastatură (VK211) folosind una din metodele următoare:
   - Pentru a controla utilizând comenzile CLI, folosiți blocul de terminale cu 3 pini pentru a conecta controlerul la portul RS-232 al convertorului pentru tastatură.
   - Pentru a controla prin intermediul portului intrare contact, care acceptă 4 comenzi presetate, folosiți blocul de terminale cu 5 pini, furnizat, pentru a conecta portul intrare contact la convertorul pentru tastatură în portul corespunzător al interfeței de control selectate (de exemplu, portul de retransmisie). Diagrama de mai sus ilustrează cablarea unui singur canal.
2. Conectați un mouse USB la portul USB tip A pentru mouse de pe convertorul pentru tastatură.
3. Conectați o tastatură USB la portul USB tip A pentru tastatură de pe convertorul pentru tastatură.
4. Conectați un comutator KVM sau un dispozitiv care folosește o tastatură USB (de exemplu, un PC) la portul USB tip B de pe convertorul pentru tastatură.
5. (Opțional) În cazul în care tastatura/mouse-ul conectat nu funcționează corespunzător, utilizați una dintre metodele următoare pentru a furniza energie:
   - Utilizați cablul USB micro-B/USB tip A furnizat pentru a conecta portul de alimentare al convertorului pentru tastatură la orice port USB de pe dispozitivul conectat.
   - Conectați convertorul pentru tastatură la o sursă de energie folosind adaptorul de alimentare cu c.c. Furnizat împreună cu cablul USB micro-B/USB tip A.

Configurare

Configurarea presetărilor cu modul învățare

Cu portul intrare contact cablat și conectat la controler, puteți salva până la 4 seturi de acțiuni predefinite și puteți executa presetarea acționând o tastă de pe tastatură sau o interfață de control software.

1. Selectați o presetare.
   (a) Apăsați și mențineți apăsat butonul **prioritate** timp de 3 secunde pentru a activa modul învățare. Presetarea va 1 clipi verde.
   (b) Pentru a configura presetarea 1, continuați cu pasul următor; pentru a selecta o altă presetare, apăsați butonul **prioritate** pentru comuta între presetări. Un LED presetare clipește pentru a indica faptul că aceasta este selectată.
2. Executați acțiunea (acțiunile) de control pe tastatura locală.
   Notă: Convertorul pentru tastatură iese din modul învățare dacă nu se introduce nicio comandă timp de 5 secunde.
3. Apăsați butonul **prioritate** pentru a încheia învățarea. LED-ul presetare își reduce intensitatea.

Setarea comenzilor CLI ca presetări

Pentru a emite comenzi CLI prin intermediul sistemului de control ATEN, setați comenzile CLI ca presetări pentru a fi utilizate în ATEN Viewer. Pentru detalii, consultați *Manualul de utilizare a sistemului de control*.

Operare

Executarea unei acțiuni presetate (prin intermediul intrare contact)

Apăsați o tastă (1-4) de pe interfața de control aleasă (de exemplu, tastatură sau ATEN Viewer) pentru a executa acțiunea presetată.

Executarea comenzilor CLI (prin intermediul RS-232)

Emiteți comenzi de pe interfața de control aleasă (de exemplu, ATEN Viewer sau un dispozitiv hardware serial). Pentru detalii privind comenzile CLI acceptate, consultați ghidul *Interfață cu linia de comandă*.

Activarea/dezactivarea controlului de la distanță

Controlul de la distanță (prin intermediul RS-232 sau al intrării contact) este activat în mod implicit. Pentru a dezactiva controlul de la distanță, apăsați butonul **prioritate** de pe convertorul pentru tastatură. LED-ul **prioritate** se aprinde portocaliu pentru a indica limitarea controlului la operatorul local. Pentru a permite controlul de la distanță, apăsați din nou butonul prioritate. Butonul prioritate își reduce intensitatea.

A 製品各部名称

1. USB Type-A ポート（マウス）
2. USB Type-A ポート（キーボード）
3. USB Type-B ポート
4. プリセット LED
5. 優先 LED
6. 電源 LED
7. 優先ボタン
8. ポート内接点
9. RS-232 シリアルポート
10. USB Micro-B ポート（電源）

B セットアップ

1. 次のいずれかの方法を使用して、ATEN またはサードパーティ製コントローラーを本キーボードコンバーター（VK211）に接続してください。
   - CLI コマンドを使用して制御する場合、付属の 3 ピン端子台を使用し、コントローラーを本キーボードコンバーターの RS-232 ポートに接続してください。
   - 最大 4 つのプリセットコントロールをサポートするポート内接点を通じて制御する場合、付属の 5 ピン端子台を使用して本キーボードコンバーターのポート内接点を選択した制御インターフェースの適切なポート（例：中継ポート）に接続してください。上図はシングルチャンネルの配線方法を示しています。
2. 本キーボードコンバーター上のマウス用 USB Type-A ポートに USB マウスを接続してください。
3. 本キーボードコンバーター上のキーボード用 USB Type-A ポートに USB キーボードを接続してください。
4. KVM スイッチまたは USB キーボードベースのデバイス（PC など）を本キーボードコンバーター上の USB Type-B ポートに接続してください。
5. （オプション）接続したキーボード / マウスが正しく動作しない場合、次のいずれかの方法を使用して電源を供給してください。
   - 付属の USB Micro-B - USB Type-A ケーブルを使用して、本キーボードコンバーターの電源ポートを接続されたデバイスの任意の USB ポートに接続してください。
   - DC 電源アダプターと付属の USB Micro-B - USB Type-A ケーブルを使用して本キーボードコンバーターを電源に接続してください。

構成

学習モードでプリセットを構成する

ポート内接点を配線してコントローラーに接続した状態で、最大 4 セットの事前定義した操作を保存し、キーパッドのトリガーまたはソフトウェア制御インターフェースにより、プリセットを実行することができます。

1. プリセットを選択します。
   (a) **優先**ボタンを 3 秒間長押しして、学習モードを有効にします。プリセット 1 が緑色で点滅します。
   (b) プリセット 1 を構成するには、次のステップに進んでください。別のプリセットを選択するには、**優先**ボタンを押すと、プリセットを循環します。プリセット LED が点滅し、それが選択されていることを示します。
2. ローカルキーボード上でコントロール操作を実行します。
   注意：キーボードコンバーターは 5 秒以内に入力がないと、学習モードを終了します。
3. **優先**ボタンを押して学習を終了します。プリセット LED が暗くなります。

プリセットとして CLI コマンドを設定する

ATEN コントロールシステム経由で CLI コマンドを発行するには、ATEN Viewer で使用されるプリセットとして CLI コマンドを設定します。詳細情報は、『*コントロールシステムユーザーマニュアル*』を参照してください。

操作方法

プリセット操作を実行する（接点入力経由）

選択した制御インターフェース（例：キーパッドまたは ATEN Viewer）でキー（1 ～ 4）を押してプリセット操作を実行します。

CLI コマンドを実行する（RS-232 経由）

選択した制御インターフェース（例：ATEN Viewer またはハードウェアシリアルデバイス）でコマンドを発行します。サポートされている CLI コマンドの詳細情報は、『*コマンドラインインターフェース*』ガイドを参照してください。

リモートコントロールの有効化 / 無効化

リモートコントロール（RS-232 または接点入力経由）はデフォルトで有効にされています。リモートコントロールを無効化するには、本キーボードコンバーター上の**優先**ボタンを押してください。**優先** LED がオレンジ色で点灯し、コントロールがローカルオペレータに制限されていることを示します。リモートコントロールを許可するには、優先ボタンをもう一度押してください。優先ボタンが暗くなります。

A 하드웨어 리뷰

1. USB Type-A 포트 (마우스)
2. USB Type-A 포트 (키보드)
3. USB Type-B 포트
4. 프리셋 LED
5. 우선권 LED
6. 전원 LED
7. 우선권 버튼
8. 컨택트 인 포트
9. RS-232 시리얼 포트
10. USB Micro-B 포트 (전원)

B 설치

1. 하기 방법 중 하나를 통하여 ATEN 혹은 서드파티 컨트롤러를 키보드 컨버터 (VK211) 에 연결하세요 .
   - CLI 명령어를 통해 제어하려면 , 제공된 3 핀 터미널 블록을 사용하여 컨트롤러를 키보드 컨버터의 RS-232 포트에 연결하세요 .
   - 4 개의 프리셋을 지원하는 컨택트 인 포트를 통해 제어하려면 , 제공된 5 핀 터미널 블록을 사용하여 컨트롤러의 적절한 인터페이스 (릴레이 등) 를 키보드 컨버터의 컨택트 인 포트에 연결하세요 . 위 다이어그램을 통해 단일 채널 와이어링 방법을 확인할 수 있습니다 .
2. USB 마우스를 키보드 컨버터의 USB Type-A 마우스 포트에 연결하세요 .
3. USB 키보드를 키보드 컨버터의 USB Type-A 키보드 포트에 연결하세요 .
4. KVM 스위치 혹은 USB 키보드 기반 장치 (PC 등) 을 키보드 컨버터의 USB Type-B 포트에 연결하세요 .
5. (옵션) 연결된 키보드 / 마우스가 제대로 동작하지 않을 경우 , 하기 방법 중 하나를 사용하여 추가 전원을 공급하세요 .
   - 제공된 USB Micro-B to USB Type-A 케이블을 통하여 키보드 컨버터에 USB 외부 전원을 연결하세요 .
   - 제공된 USB Micro-B to USB Type-A 케이블을 통하여 키보드 컨버터에 DC 전원 아답터를 연결하세요 .

설정

학습 모드를 통한 프리셋 설정

컨택트 인 포트를 통해 컨트롤러와 연결된 후 , 최대 4 개의 프리셋 동작을 저장하여 키패드 혹은 소프트웨어 제어 인터페이스를 통해 실행할 수 있습니다 .

1. 프리셋 선택
   (a) **우선권** 버튼을 3 초간 눌러 학습 모드를 활성화합니다 . 프리셋 1 이 초록색으로 깜박입니다 .
   (b) 프리셋 1 을 설정하려면 다음 단계로 넘어가십시오 . 다른 프리셋을 선택하려면 **우선권** 버튼을 눌러 다른 프리셋으로 전환하세요 . 선택된 프리셋 LED 가 깜박입니다 .
2. 로컬 키보드에서 저장할 키보드 입력을 실행합니다 .
   주의 : 5 초간 입력이 없으면 학습 모드가 자동으로 종료됩니다 .
3. **우선권** 버튼을 다시눌러 학습 모드를 종료합니다 . 프리셋 LED 가 소등됩니다 .

CLI 명령어를 프리셋으로 설정

ATEN 컨트롤 시스템을 통해 CLI 명령어를 실행하려면 ATEN 뷰어에서 사용할 CLI 명령을 설정해야 합니다 . 자세한 내용은 *컨트롤 시스템 사용 설명서를* 참고하세요 .

동작

프리셋 액션 실행 (컨택트 인)

사용하는 제어 인터페이스 (키패드 또는 ATEN 뷰어 등) 에서 버튼을 눌러 프리셋 액션을 실행하세요 .

CLI 명령어 실행 (RS-232)

사용하는 제어 인터페이스 (ATEN 뷰어 혹은 하드웨어 시리얼 장치) 에서 명령어를 전송하세요 . 지원하는 CLI 명령어에 대해서는 *명령어 인터페이스* 가이드를 참고하세요 .

원격 제어 활성 / 비활성화

원격 제어 (RS-232 또는 컨택트 인) 는 기본적으로 활성화되어 있습니다 . 원격 제어를 비활성화하려면 , 키보드 컨버터의 **우선권** 버튼을 누르세요 . **우선권** LED 가 주황색으로 점등되면 원격 제어가 불가능해지며 로컬 사용자에게만 제어권이 허용됩니다 . 원격 제어를 다시 활성화하려면 우선권 버튼을 다시 누르세요 . 우선권 LED 가 소등됩니다 .

A 硬件概览

1. USB Type-A 端口（鼠标）
2. USB Type-A 端口（键盘）
3. USB Type-B 端口
4. 预设 LED
5. 优先级 LED
6. 电源 LED
6. 优先级按钮
7. 触点输入端口
8. RS-232 串口端口
10. USB Micro-B 端口（电源）

B 安装

1. 使用以下方法之一将 ATEN 或第三方控制器连接到键盘转换器 (VK211)：
   - 要使用 CLI 命令进行控制，请使用随附的 3 针接线板将控制器连接到键盘转换器的 RS-232 端口。
   - 要通过最多支持 4 个预设控件的触点输入端口进行控制，请使用随附的 5 针接线板将键盘转换器的触点输入端口连接到所选控制界面的相应端口（例如继电器端口）。上图说明了如何连接单个通道。
2. 将 USB 鼠标连接到键盘转换器上的鼠标专用 USB Type-A 端口。
3. 将 USB 键盘连接到键盘转换器上的键盘专用 USB Type-A 端口。
4. 将 KVM 开关或基于 USB 键盘的设备（例如 PC）连接到键盘转换器上的 USB Type-B 端口。
5. （可选）如果连接的键盘 / 鼠标无法正常工作，请使用以下方法之一供电：
   - 使用随附的 USB Micro-B 至 USB Type-A 线缆将键盘转换器的电源端口连接到连接设备上的任何 USB 端口。
   - 使用随附 USB Micro-B 至 USB Type-A 线缆连接直流电源适配器，将键盘转换器连接到电源。

配置

使用学习模式配置预设

将触点输入端口连接到控制器，您最多可以存储 4 组预定义操作，并通过触发键盘或软件控制界面来执行预设。

1. 选择一个预设。
   (a) 按住**优先级**按钮 3 秒以启用学习模式。预设 1 闪烁绿色。
   (b) 要配置预设 1，请继续下一步；要选择另一个预设，请按**优先级**按钮循环浏览预设。预设 LED 闪烁，表示已选中。
2. 在本地键盘上执行控制操作。
   注意：如果在 5 秒内没有收到任何输入信息，键盘转换器将退出学习模式。
3. 按**优先级**按钮完成学习。预设 LED 变暗。

将 CLI 命令设置为预设

要通过 ATEN 控制系统发出 CLI 命令，请将 CLI 命令设置为要在 ATEN Viewer 上使用的预设。如需了解详细信息，请参考*控制系统用户手册*。

操作

执行预设操作（通过触点输入）

按所选控制界面（如键盘或 ATEN Viewer）上的键 (1-4) 执行预设操作。

执行 CLI 命令（通过 RS-232）

在所选控制界面（例如 ATEN Viewer 或硬件串行设备）上发出命令。如需了解所支持 CLI 命令的详细信息，请参考*命令行界面*指南。

启用 / 禁用远程控制

默认情况下，启用远程控制（通过 RS-232 或触点输入）。要禁用远程控制，请按键盘转换器上的**优先级**按钮。**优先级** LED 指示灯为橙色，表示控制仅限于本地操作人员。要允许远程控制，请再次按优先级按钮。优先级按钮变暗。

A 硬體檢視

1. USB Type-A 連接埠（滑鼠）
2. USB Type-A 連接埠（鍵盤）
3. USB Type-B 連接埠
4. 預設 LED 指示燈
5. 優先順序 LED 指示燈
6. 電源 LED 指示燈
7. 優先順序按鈕
8. Contact 輸入埠
9. RS-232 序列埠
10. USB Micro-B 連接埠（電源）

B 安裝

1. 使用以下任一方法將 ATEN 或第三方廠商控制器連接到本鍵盤轉換器 (VK211)：
   - 要使用 CLI 指令進行控制，請使用隨附的 3 針端子台將控制器連接到鍵盤轉換器的 RS-232 連接埠。
   - 要透過最多可支援 4 個預設控制設定的 Contact 輸入埠進行控制，請使用隨附的 5 針端子台將鍵盤轉換器的 Contact 輸入埠連接到所選的控制介面的相對應連接埠（例如繼電器連接埠）。上圖連線圖即說明如何連接單通道。
2. 將 USB 滑鼠連接到鍵盤轉換器上的滑鼠專用 USB Type-A 連接埠。
3. 將 USB 鍵盤連接到鍵盤轉換器上的鍵盤專用 USB Type-A 連接埠。
4. 將 KVM 開關或支援 USB 鍵盤的設備（例如 PC）連接到鍵盤轉換器上的 USB Type-B 連接埠。
5. （選擇性步驟）如果連接的鍵盤 / 滑鼠無法正常運作，請使用以下方法之一供電：
   - 使用隨附的 USB Micro-B 至 USB Type-A 線材將鍵盤轉換器的電源連接埠連接到連接設備上的任何 USB 埠。
   - 將隨附 USB Micro-B 至 USB Type-A 線材接上直流電源適配器以將鍵盤轉換器連接到電源。

配置

使用學習模式配置預設

將 Contact 輸入埠連接到控制器，您最多可儲存 4 組預設動作，並通過鍵盤或軟體控制介面來執行預設動作。

1. 選擇一個預設。
   (a) 按住**優先順序**按鈕 3 秒以啟用學習模式。預設 1 閃爍綠色。
   (b) 要配置預設 1，請繼續下一步；要選擇另一個預設，請按**優先順序**按鈕以循環預設。當預設 LED 指示燈閃爍，表示已被選取。
2. 在本地端鍵盤上進行控制的動作。
   注意：如果在 5 秒內沒有收到任何輸入訊號，鍵盤轉換器將退出學習模式。
3. 按**優先順序**按鈕以完成學習。預設 LED 變暗。

將 CLI 指令設置為預設

要通過 ATEN 控制系統發出 CLI 指令，請將 CLI 指令設置為要在 ATEN Viewer 上使用的預設。如需瞭解詳細資訊，請參考*控制系統使用者手冊*。

操作

執行預設操作（通過 Contact 輸入）

按所選控制介面（如鍵盤或 ATEN Viewer）上的鍵（1-4）執行預設操作。

執行 CLI 指令（透過 RS-232）

在所選控制介面（例如 ATEN Viewer 或硬體序列設備）上發出指令。如需瞭解所支援 CLI 命令的詳細資訊，請參考*命令列介面*指南。

啟用 / 停用遠端控制

在預設情況下，啟用遠端控制（通過 RS-232 或 Contact 輸入）。要停用遠端控制，請按鍵盤轉換器上的**優先順序**按鈕。**優先順序** LED 指示燈為橙色，表示控制僅限於本地操作人員。要允許遠端控制，請再次按優先順序按鈕。優先順序按鈕變暗。